# COMUNE di BUSSETO

## REALIZZAZIONE del TRONCO STRADALE di COLLEGAMENTO tra la S.P. n. 588 "DEI DUE PONTI e S.P. n.94 "BUSSETO - POLESINE" (TANGENZIALE di BUSSETO 3° STRALCIO)

PROGETTO

MANDATARIA

Aierre P&L engineering

Società di ingegneria
Str. Cavagnari, 10 - 43126 PARMA - Italy
Tel. 0521/986773 Fax 0521/988836
info@aierre.com

MANDANTI

Dott. Ing. VITTORIO GROPPI
Frazione Petrignacola, 19 - 43021 Corniglio (PR)
Tel. 0521/88209 Fax 0521/888209
v.groppi@virgilio.it

Dott. Geol. LORENZO NEGRI
Via Nedo Nadi, 9/A - 43100 PARMA (PR)
Tel. 0521/244693 Fax 0521/241207
l.negri@geostudiparma.it


## PROGETTO DEFINITIVO


CONSULENZE SPECIALISTICHE

ARCHEOLOGIA

**ABACUS s.r.l. - Dott.ssa Cristina Anghinetti**
Via Emilia Ovest n. 167 - San Pancrazio 43016 Parma
tel./ fax 0521.673108 - P.I. – C.F. 02343500340

RILIEVI TOPOGRAFICI

**S.T.TOP s.r.l.** Servizi Territoriali e Topografici
Via Ponchielli, 2 - 43011 Busseto (PR)
Tel.0524/91243 - Fax. 0524/930626
info@sttop.191.it

**GEO3 s.r.l.**
Via Edison Volta, 25/B - 43125 PARMA
Tel.0524 944548
info@geo3srl.it


OGGETTO:
PROGETTO DELL' INFRASTRUTTURA

TAV. N.
E.5.7

TITOLO:
SEZIONI TECNICHE TRASVERSALI
ASSE INNESTO EST ROTATORIA BRUNETELLA

SCALA
1:200

AGGIORNAMENTI:

| REV. | DATA | DESCRIZIONE |
|---|---|---|
| 0 | Set. 2015 | Emissione |
| 1 | Mag. 2016 | REVISIONE PER C.d.S. |
| | | |

IL RESPONSABILE DI PROGETTO
Dott. Ing. Francesco Ferrari _____

IL RESPONSABILE DEL PROCEDIMENTO
Dott. Arch. Roberta Minardi _____

| SCAVI E BONIFICHE | |
|---|---|
| STERRO | 3.861 mq |
| SCOTICO | 2.592 mq |

| RILEVATI | |
|---|---|
| RILEVATO | 3.484 mq |

| SOVRASTRUTTURA STRADALE | |
|---|---|
| CASSONETTO | 6.052 m |

SEZIONE N. : 1

QT. PROGETTO : 37.912

DIST.PROG. : 0+000.000

DIST.SUCC. : 10.000

ASSE INNESTO EST ROTATORIA BRUNETELLA

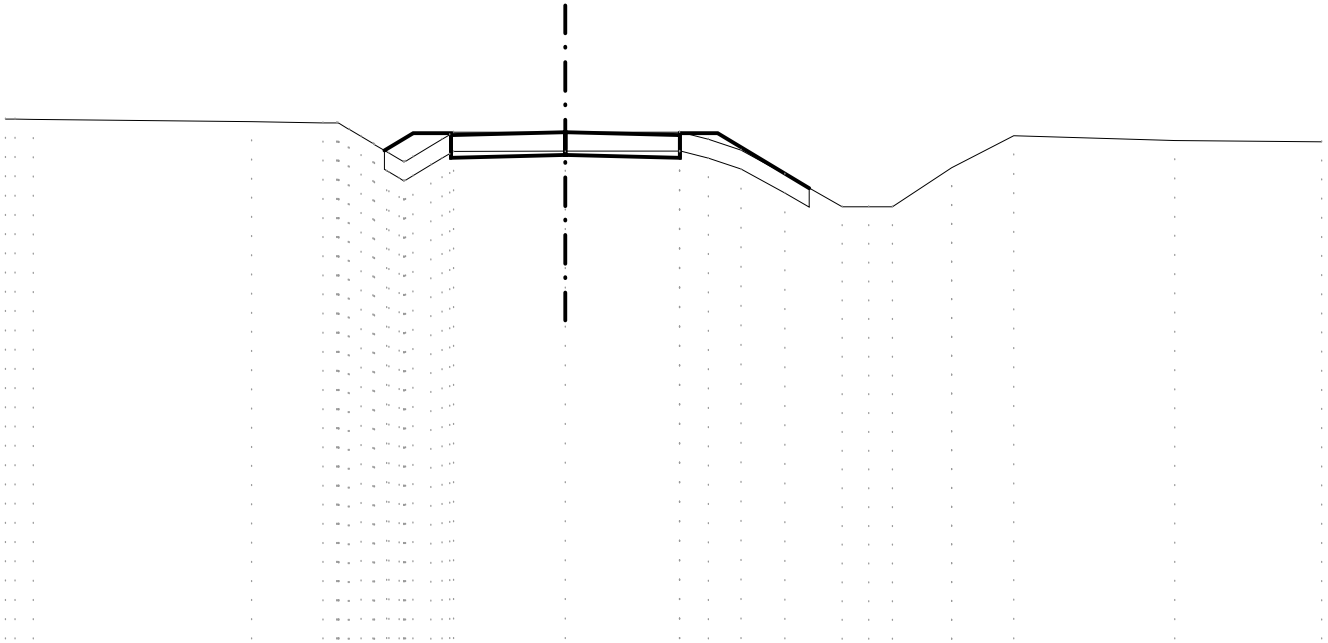

SCALA 1:200

QT.RIF. 24.000

| | | |

| SCAVI E BONIFICHE | |
|---|---|
| STERRO | 3.551 mq |
| SCOTICO | 1.831 mq |

| RILEVATI | |
|---|---|
| RILEVATO | 2.809 mq |

| SOVRASTRUTTURA STRADALE | |
|---|---|
| CASSONETTO | 6.164 m |

SEZIONE N. : 2

QT. PROGETTO : 37.931

DIST.PROG. : 0+010.000

DIST.PREC. : 10.000

DIST.SUCC. : 6.238

ASSE INNESTO EST ROTATORIA BRUNETELLA

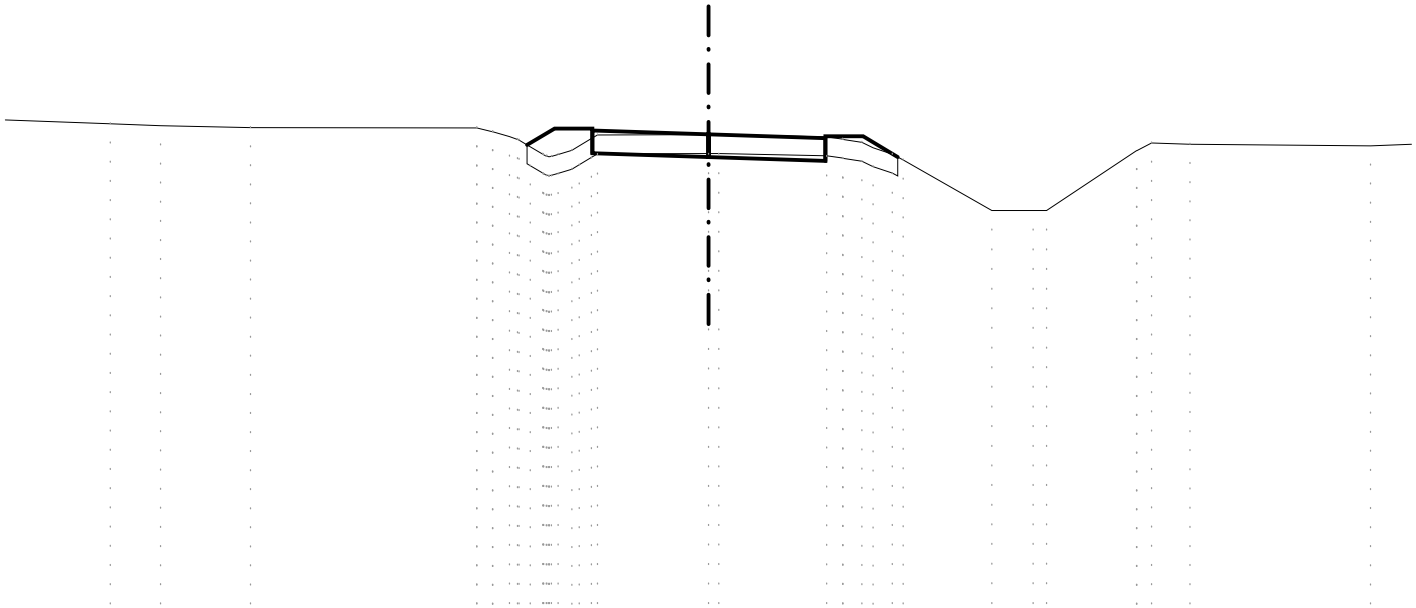

SCALA 1:200

QT.RIF. 25.000

| | | | | | | | | | | | | | | | | | | | | | | | | | |
|---|---|---|---|---|---|---|---|---|---|---|---|---|---|---|---|---|---|---|---|---|---|---|---|---|---|
| QUOTE TERRENO | 38.212 | 38.160 | 38.109 | 38.101 | 37.871 | 37.599 | 37.351 | 37.507 | 37.821 | 37.918 | 37.921 | 37.921 | 37.867 | 37.720 | 37.408 | 37.251 | 35.913 | 35.916 | 35.917 | 37.497 | 37.701 | 37.671 | 37.627 |
| QUOTE PROGETTO | | | | | | 37.648 | 38.084 | 38.084 | 38.034 | 37.434 | 37.331 | 37.931 | 37.331 | 37.228 | 37.828 | 37.878 | 37.878 | 37.333 | | | | | |
| DIST.PARZIALI PROGETTO | | | | | | 0.73 | 1.00 | 3.07 | | | 3.10 | | | 1.00 | 0.91 | | | | | | | | |

| SCAVI E BONIFICHE | |
|---|---|
| STERRO | 3.457 mq |
| SCOTICO | 1.624 mq |

| RILEVATI | |
|---|---|
| RILEVATO | 2.541 mq |

| SOVRASTRUTTURA STRADALE | |
|---|---|
| CASSONETTO | 6.264 m |

SEZIONE N. : 3

QT. PROGETTO : 37.943

DIST.PROG. : 0+016.238

DIST.PREC. : 6.238

DIST.SUCC. : 3.762

ASSE INNESTO EST ROTATORIA BRUNETELLA

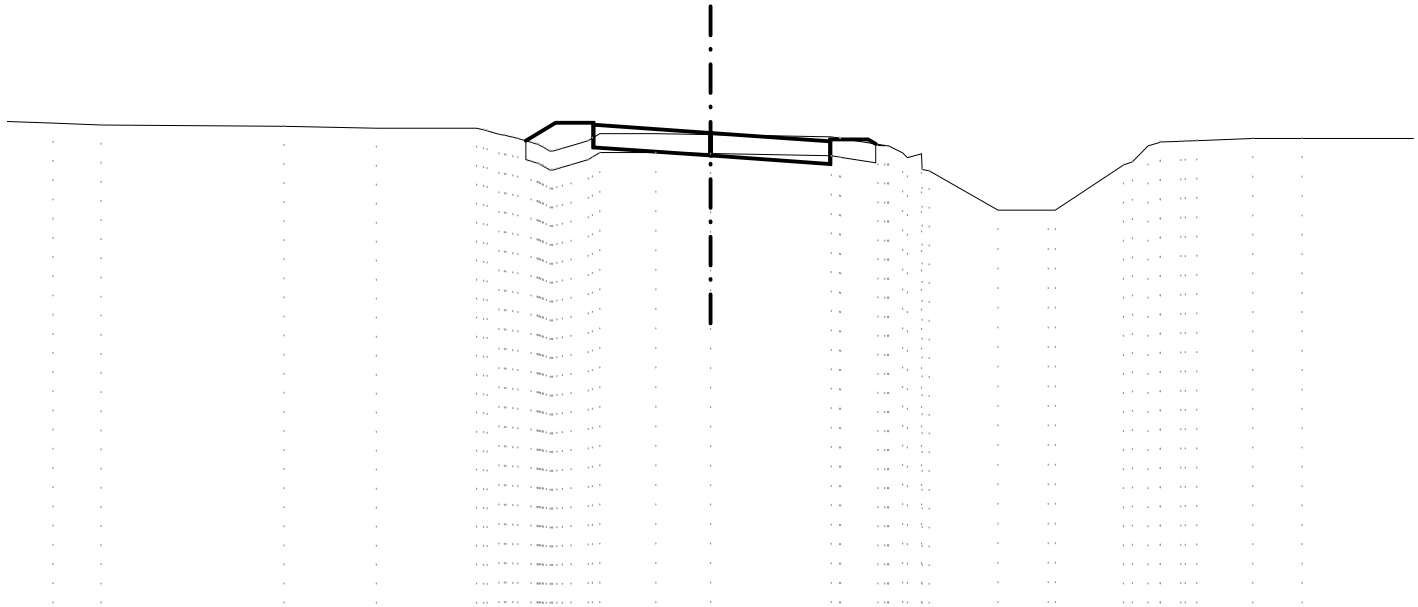

SCALA 1:200

QT.RIF. 25.000

| | | |

| SCAVI E BONIFICHE | |
|---|---|
| STERRO | 3.405 mq |

| RILEVATI | |
|---|---|
| RILEVATO | 0.827 mq |

| SOVRASTRUTTURA STRADALE | |
|---|---|
| CASSONETTO | 6.428 m |

SEZIONE N. : 4

QT. PROGETTO : 37.952

DIST.PROG. : 0+020.000

DIST.PREC. : 3.762

DIST.SUCC. : 10.000

ASSE INNESTO EST ROTATORIA BRUNETELLA

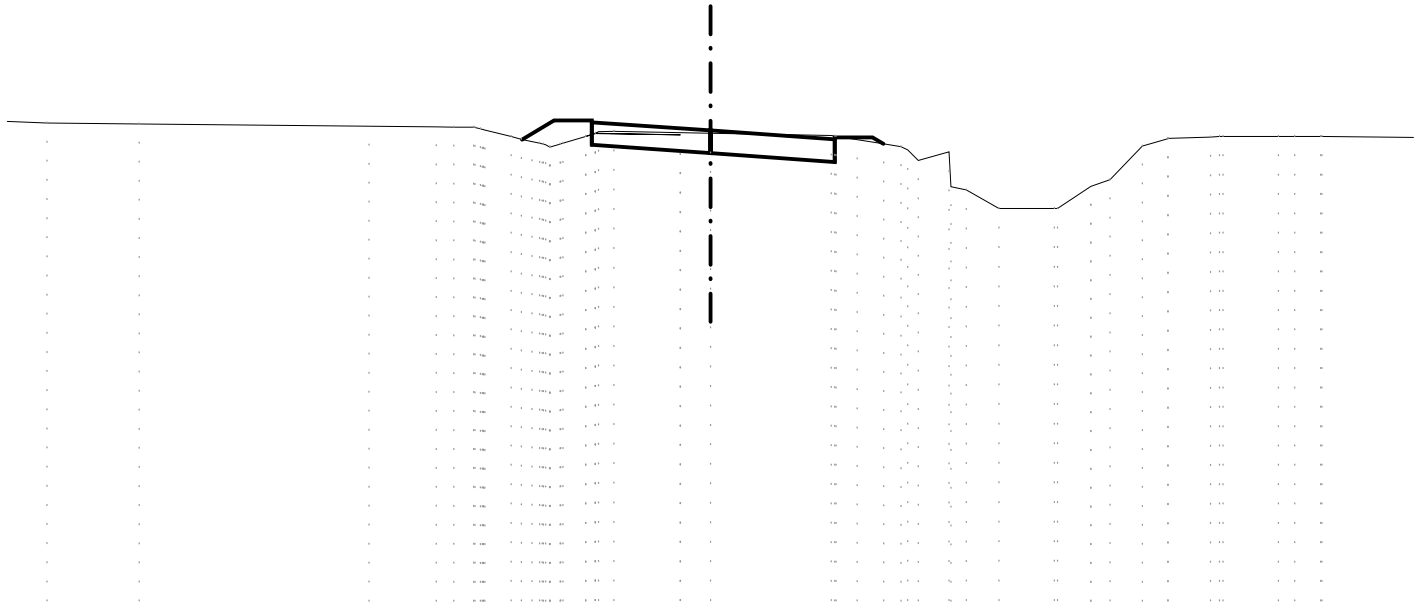

SCALA 1:200

QT.RIF. 25.000

| | | |

| SCAVI E BONIFICHE | |
|---|---|
| STERRO | 3.376 mq |
| SCOTICO | 1.966 mq |

| RILEVATI | |
|---|---|
| RILEVATO | 2.645 mq |

| SOVRASTRUTTURA STRADALE | |
|---|---|
| CASSONETTO | 6.959 m |

SEZIONE N. : 5

QT. PROGETTO : 37.983

DIST.PROG. : 0+030.000

DIST.PREC. : 10.000

DIST.SUCC. : 10.000

ASSE INNESTO EST ROTATORIA BRUNETELLA

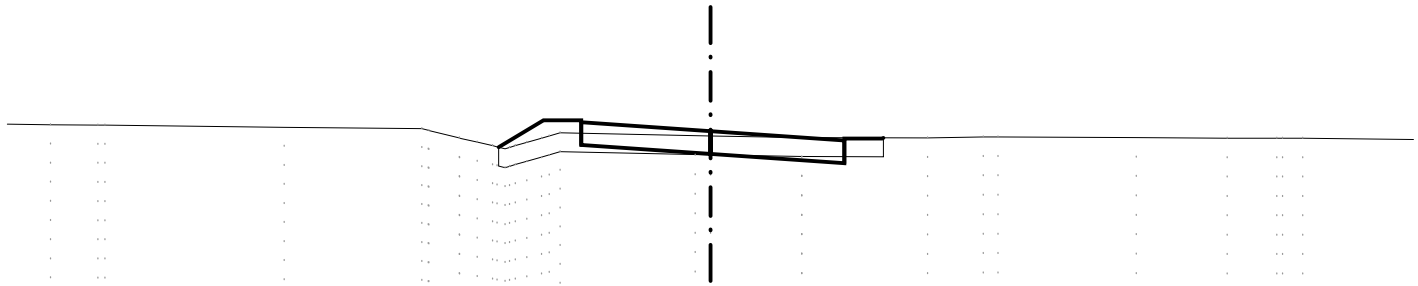

SCALA 1:200

QT.RIF. 26.000

| | | | | | | | | | | | | | | | | | | | | | | | |
|---|---|---|---|---|---|---|---|---|---|---|---|---|---|---|---|---|---|---|---|---|---|---|---|
| QUOTE TERRENO | 38.154 | 38.142 | 38.140 | 38.086 | 38.050 | 37.999 | 37.803 | 37.697 | 37.571 | 37.599 | 37.799 | 37.939 | 37.868 | 37.859 | 37.810 | 37.813 | 37.802 | 37.830 | 37.834 | 37.815 | 37.799 | 37.799 | 37.799 |
| QUOTE PROGETTO | | | | | | | | | 37.561 | | 38.272 | 38.272 | 38.222 | 37.622 | 37.383 | 37.983 | 37.383 | 37.135 | 37.735 | 37.785 | 37.806 | | |
| DIST.PARZIALI PROGETTO | | | | | | | | | 1.19 | | 1.00 | | 3.42 | | | 3.54 | | | | 1.00 | | | |

| SCAVI E BONIFICHE | |
|---|---|
| STERRO | 3.166 mq |
| SCOTICO | 2.112 mq |

| RILEVATI | |
|---|---|
| RILEVATO | 2.670 mq |

| SOVRASTRUTTURA STRADALE | |
|---|---|
| CASSONETTO | 7.480 m |

SEZIONE N. : 6

QT. PROGETTO : 38.023

DIST.PROG. : 0+040.000

DIST.PREC. : 10.000

DIST.SUCC. : 10.000

ASSE INNESTO EST ROTATORIA BRUNETELLA

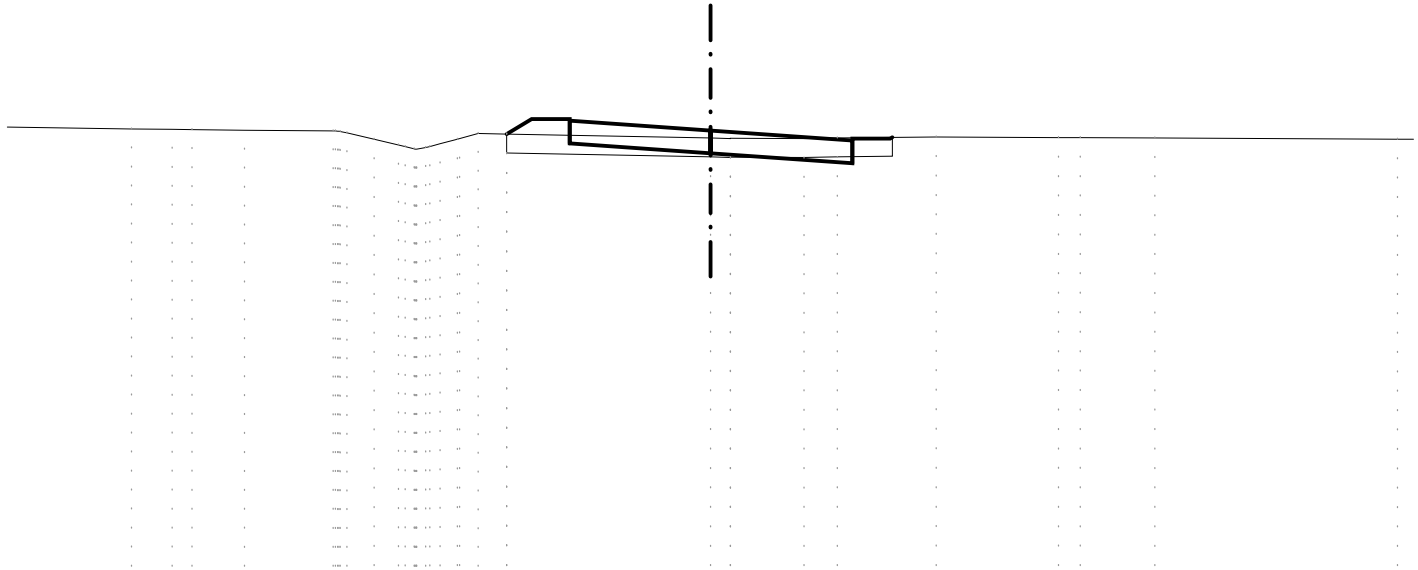

SCALA 1:200

QT.RIF. 26.000

| | | |

| SCAVI E BONIFICHE | |
|---|---|
| STERRO | 3.031 mq |
| SCOTICO | 2.695 mq |

| RILEVATI | |
|---|---|
| RILEVATO | 3.476 mq |

| SOVRASTRUTTURA STRADALE | |
|---|---|
| CASSONETTO | 8.145 m |

SEZIONE N. : 7

QT. PROGETTO : 38.073

DIST.PROG. : 0+050.000

DIST.PREC. : 10.000

DIST.SUCC. : 10.000

ASSE INNESTO EST ROTATORIA BRUNETELLA

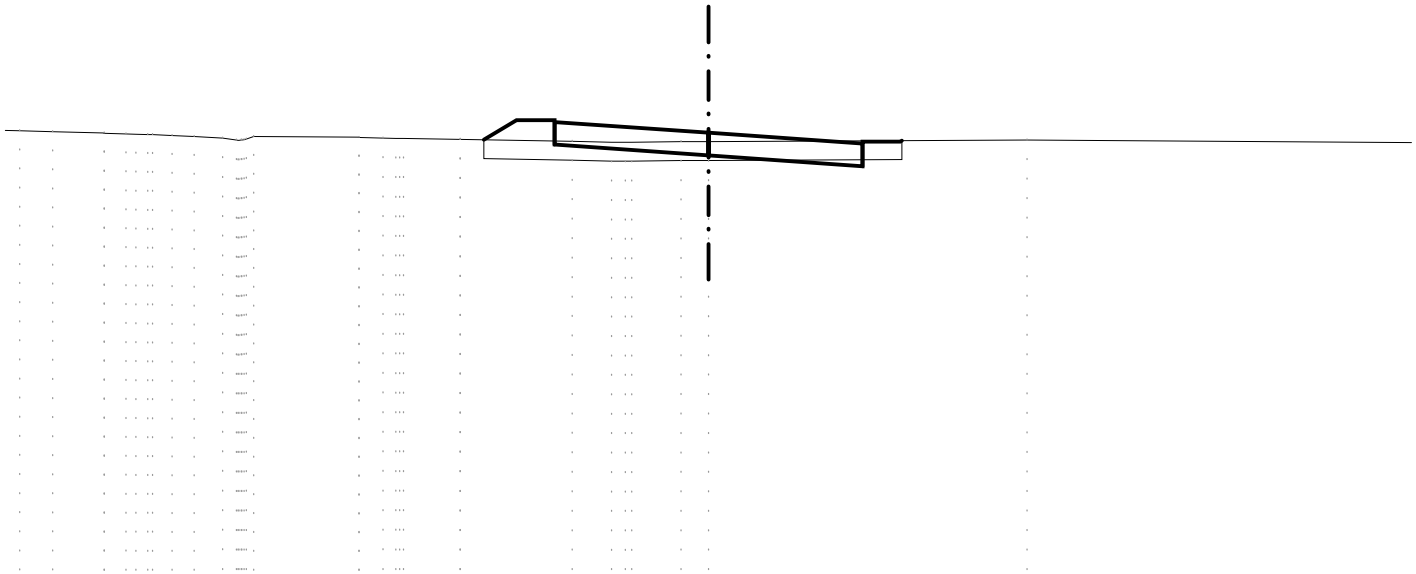

SCALA 1:200

QT.RIF. 26.000

| | | |

| SCAVI E BONIFICHE | |
|---|---|
| STERRO | 2.972 mq |
| SCOTICO | 3.297 mq |

| RILEVATI | |
|---|---|
| RILEVATO | 4.451 mq |

| SOVRASTRUTTURA STRADALE | |
|---|---|
| CASSONETTO | 8.969 m |

SEZIONE N. : 8

QT. PROGETTO : 38.132

DIST.PROG. : 0+060.000

DIST.PREC. : 10.000

DIST.SUCC. : 10.000

ASSE INNESTO EST ROTATORIA BRUNETELLA

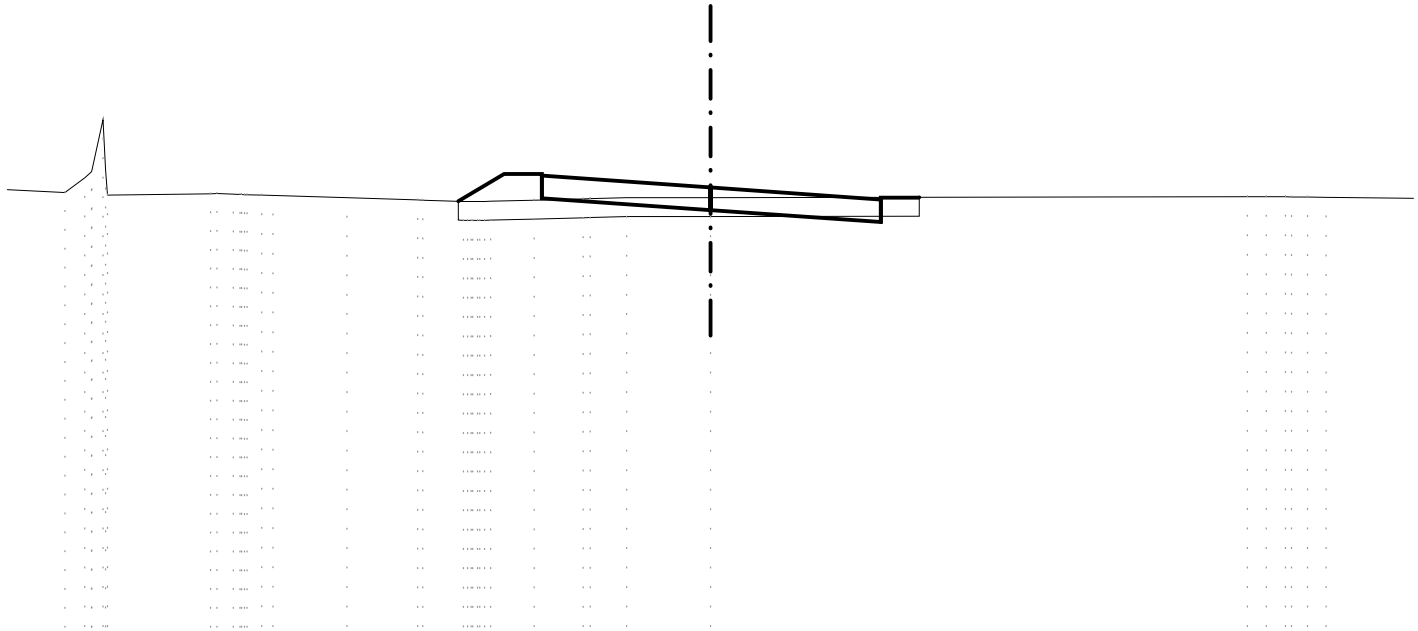

SCALA 1:200

QT.RIF. 26.000

| | | |

| SCAVI E BONIFICHE | |
|---|---|
| STERRO | 2.891 mq |
| SCOTICO | 4.123 mq |
| FOSSO | 0.500 mq |

| RILEVATI | |
|---|---|
| RILEVATO | 5.532 mq |

| SOVRASTRUTTURA STRADALE | |
|---|---|
| CASSONETTO | 10.358 m |

SEZIONE N. : 9

QT. PROGETTO : 38.192

DIST.PROG. : 0+070.000

DIST.PREC. : 10.000

DIST.SUCC. : 4.038

ASSE INNESTO EST ROTATORIA BRUNETELLA

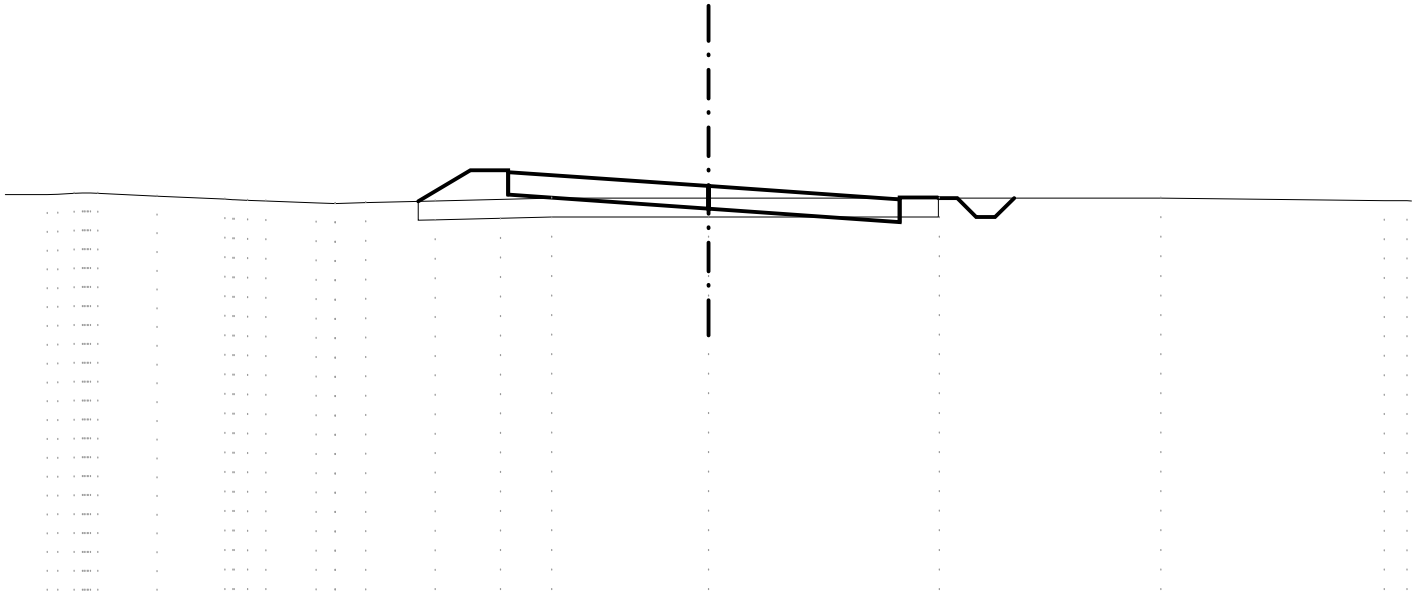

SCALA 1:200

QT.RIF. 27.000

| | | | | | | | | | | | | | | | | | | | | | | | |
|---|---|---|---|---|---|---|---|---|---|---|---|---|---|---|---|---|---|---|---|---|---|---|---|
| QUOTE TERRENO | 37.966 | 37.999 | 37.999 | 37.927 | 37.844 | 37.817 | 37.799 | 37.750 | 37.731 | 37.733 | 37.752 | 37.799 | 37.840 | 37.874 | 37.874 | 37.874 | 37.876 | 37.809 | | | | | |
| QUOTE PROGETTO | | | | | | | | | | | | 37.788 | 38.613 | 38.613 | 38.563 | 37.963 | 37.592 | 38.192 | 37.592 | 37.238 | 37.838 | 37.888 | 37.874 |
| DIST.PARZIALI PROGETTO | | | | | | | | | | | | 1.38 | 1.00 | | 5.30 | | | 5.06 | | | 1.00 | | |

| SCAVI E BONIFICHE | |
|---|---|
| STERRO | 2.790 mq |
| SCOTICO | 4.779 mq |
| FOSSO | 0.500 mq |

| RILEVATI | |
|---|---|
| RILEVATO | 6.492 mq |

| SOVRASTRUTTURA STRADALE | |
|---|---|
| CASSONETTO | 11.401 m |

SEZIONE N. : 10

QT. PROGETTO : 38.216

DIST.PROG. : 0+074.038

DIST.PREC. : 4.038

DIST.SUCC. : 5.962

ASSE INNESTO EST ROTATORIA BRUNETELLA

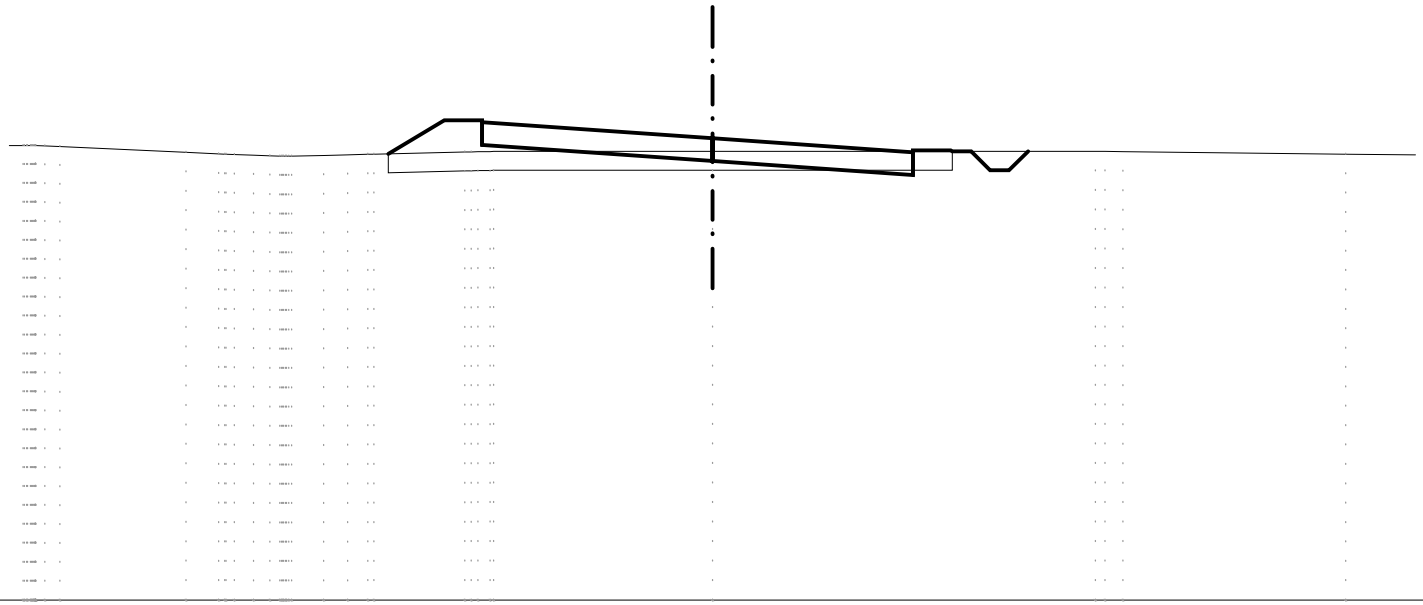

SCALA 1:200

QT.RIF. 26.000

| | | |

| SCAVI E BONIFICHE | |
|---|---|
| STERRO | 2.472 mq |
| SCOTICO | 6.174 mq |
| FOSSO | 0.505 mq |

| RILEVATI | |
|---|---|
| RILEVATO | 7.608 mq |

| SOVRASTRUTTURA STRADALE | |
|---|---|
| CASSONETTO | 13.662 m |

SEZIONE N. : 11

QT. PROGETTO : 38.252

DIST.PROG. : 0+080.000

DIST.PREC. : 5.962

DIST.SUCC. : 7.867

ASSE INNESTO EST ROTATORIA BRUNETELLA

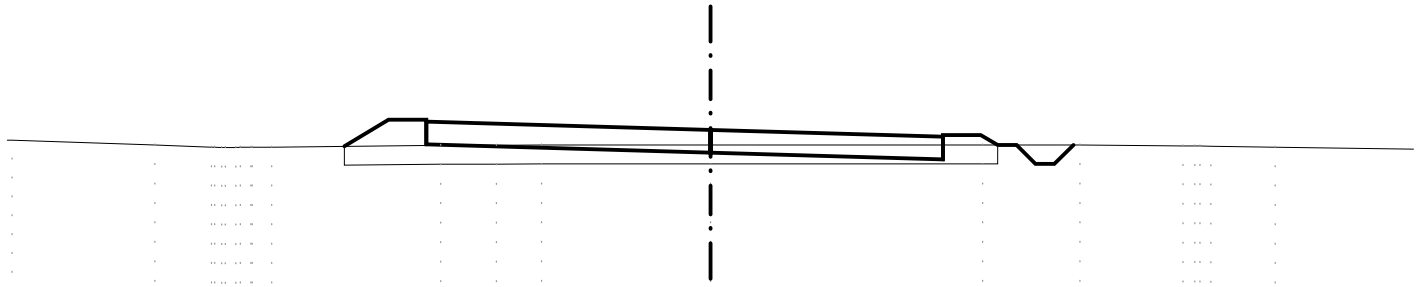

SCALA 1:200

QT.RIF. 26.000

| | | | | | | | | | | | | | | | | | | | | | | | | | |
|---|---|---|---|---|---|---|---|---|---|---|---|---|---|---|---|---|---|---|---|---|---|---|---|---|---|
| QUOTE TERRENO | 37.981 | 37.853 | 37.799 | 37.792 | 37.799 | 37.846 | 37.849 | 37.853 | 37.853 | 37.853 | 37.858 | 37.833 | 37.828 | 37.823 | 37.799 | | | | | | | | | | |
| QUOTE PROGETTO | | | | | | 37.819 | 38.523 | 38.523 | 38.473 | 37.873 | 37.652 | 38.252 | 37.652 | 37.472 | 38.072 | 38.122 | 38.122 | 37.854 | | | | | | | |
| DIST.PARZIALI PROGETTO | | | | | | 1.17 | 1.00 | | | 7.51 | | | 6.15 | | | 1.00 | 0.45 | | | | | | | | |

| SCAVI E BONIFICHE | |
|---|---|
| STERRO | 5.177 mq |
| SCOTICO | 6.461 mq |
| FOSSO | 0.484 mq |

| RILEVATI | |
|---|---|
| RILEVATO | 7.152 mq |

| SOVRASTRUTTURA STRADALE | |
|---|---|
| CASSONETTO | 20.334 m |

SEZIONE N. : 12

QT. PROGETTO : 38.299

DIST.PROG. : 0+087.867

DIST.PREC. : 7.867

ASSE INNESTO EST ROTATORIA BRUNETELLA

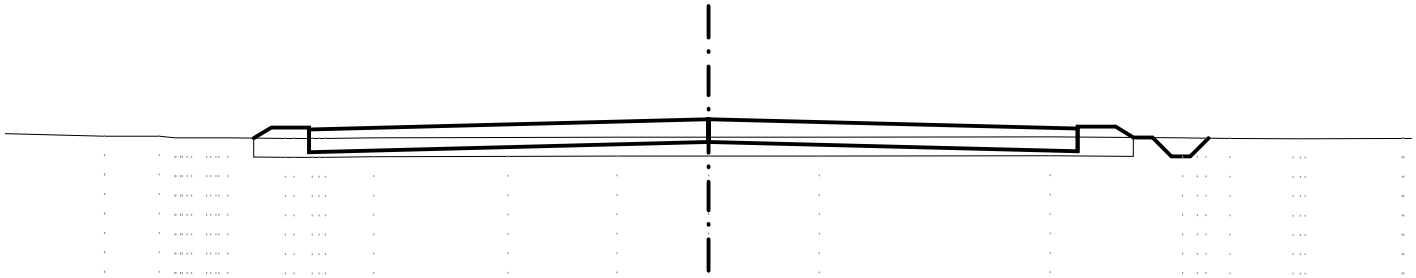

SCALA 1:200

QT.RIF. 25.000

| | | | | | | | | | | | | | | | | | | | | | | | |
|---|---|---|---|---|---|---|---|---|---|---|---|---|---|---|---|---|---|---|---|---|---|---|---|
| QUOTE TERRENO | 37.858 | 37.854 | 37.854 | 37.813 | 37.812 | 37.815 | 37.799 | 37.799 | 37.799 | 37.812 | 37.820 | 37.830 | 37.830 | 37.830 | 37.841 | 37.809 | 37.804 | 37.799 | 37.786 | 37.784 | 37.799 |
| QUOTE PROGETTO | | | | | | | 37.808 | 38.085 | 38.085 | 38.035 | 37.435 | | 37.699 | 38.299 | 37.699 | 37.455 | 38.055 | 38.105 | 38.105 | 37.821 | |
| DIST.PARZIALI PROGETTO | | | | | | | 0.46 | 1.00 | | | | 10.57 | | | 9.77 | | 1.00 | | 0.47 | | |